平成18年度愛媛県高等学校選抜卓球個人リーグ大会　(兼全国高等学校選抜卓球大会県予

【男子予選Aリーグ】　　平成19年1月13日(　松山市総合コミュニティセンターサブ体育館

	藤田(今北)	細川(西条)	田村(新工)	渡部(今工)	堀井(伊予)	得　　点	順　　位
藤田(今北)		3－1	3－1	3－1	3－0	8	1
細川(西条)	1－3		1－3	0－3	0－3	4	5
田村(新工)	1－3	3－1		3－1	3－0	7	2
渡部(今工)	1－3	3－0	1－3		3－1	6	3
堀井(伊予)	0－3	3－0	0－3	1－3		5	4

【男子予選Bリーグ】

	田窪(今北)	伊藤(新工)	居村(津島)	谷川(新田	高橋(新工)	得　　点	順　　位
田窪(今北)		3－1	1－3	3－0	3－1	7	1
伊藤(新工)	1－3		3－1	3－1	0－3	6	4
居村(津島)	3－1	1－3		0－3	3－2	6	3
谷川(新田	0－3	1－3	3－0		1－3	5	5
高橋(新工)	1－3	3－0	2－3	3－1		6	2

【男子決勝トーナメント】

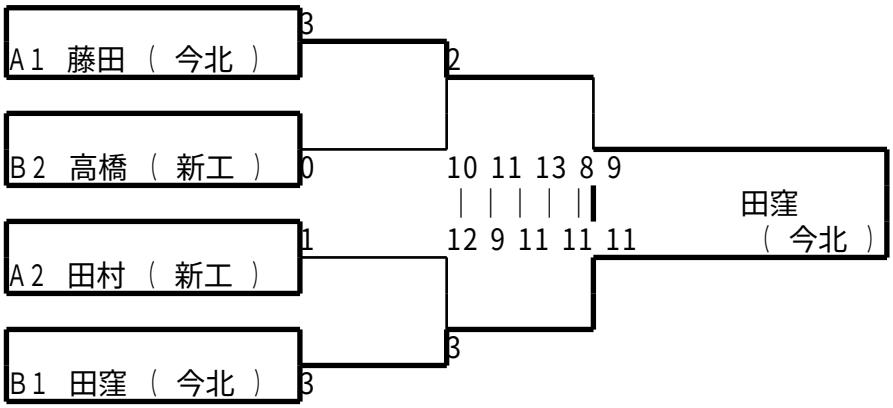
A１　藤田（今北）
3
B２　高橋（新工）
0
A２　田村（新工）
1
B１　田窪（今北）
3
2
3
10 11 13 8 9
12 9 11 11 11
田窪
（今北）

平成18年度愛媛県高等学校選抜卓球個人リーグ大会　(兼全国高等学校選抜卓球大会県

【女子予選Aリーグ】　　平成19年1月13日(　松山市総合コミュニティセンターサブ体育館

	谷崎(宇東)	竹内(伊農)	藤田(今南)	鹿野(今北)	児玉(松商)	得　　点	順　　位
谷崎(宇東)		3－0	3－1	1－3	2－3	6	3
竹内(伊農)	0－3		0－3	1－3	1－3	4	5
藤田(今南)	1－3	3－0		0－3	2－3	5	4
鹿野(今北)	3－1	3－1	3－0		3－1	8	1
児玉(松商)	3－2	3－1	3－2	1－3		7	2

【女子予選Bリーグ】

	天野(新東)	二宮(川石)	木村(今北)	小西(松商)	岩上(南宇)	得　　点	順　　位
天野(新東)		○	0－3	3－0	3－0	7	2
二宮(川石)	×		×	×	×	0	5
木村(今北)	3－0	○		3－0	3－0	8	1
小西(松商)	0－3	○	0－3		3－0	6	3
岩上(南宇)	0－3	○	0－3	0－3		5	4
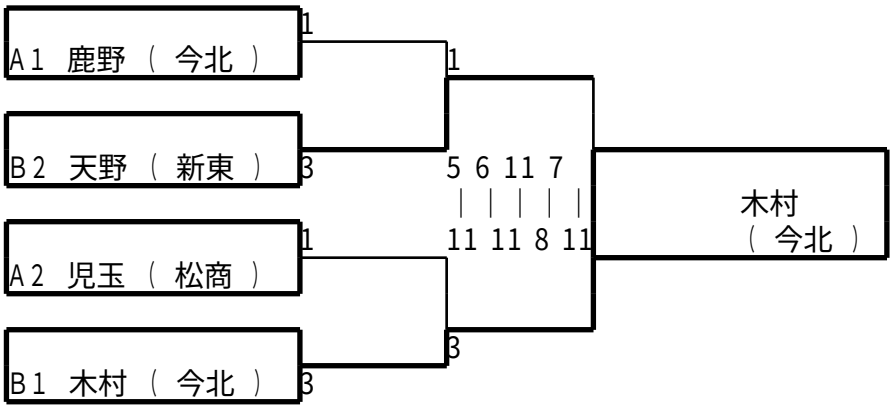
【女子決勝トーナメント】